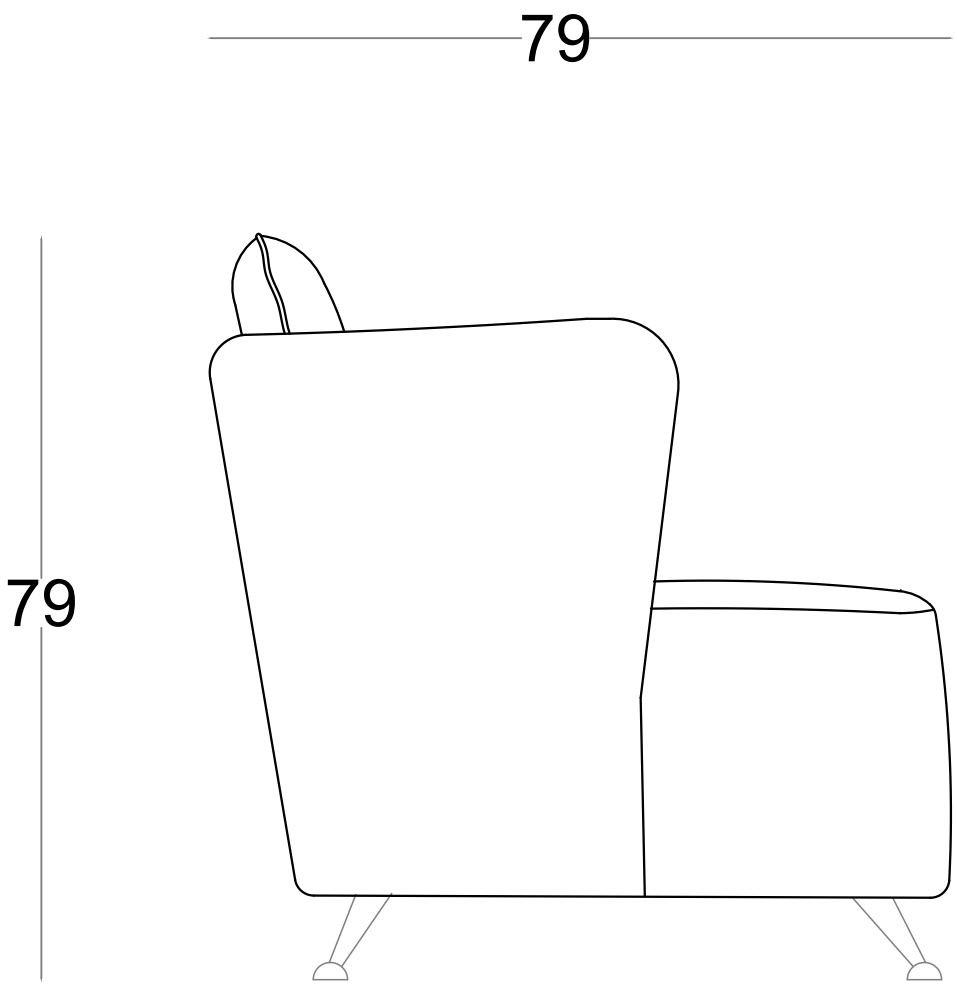
79
79

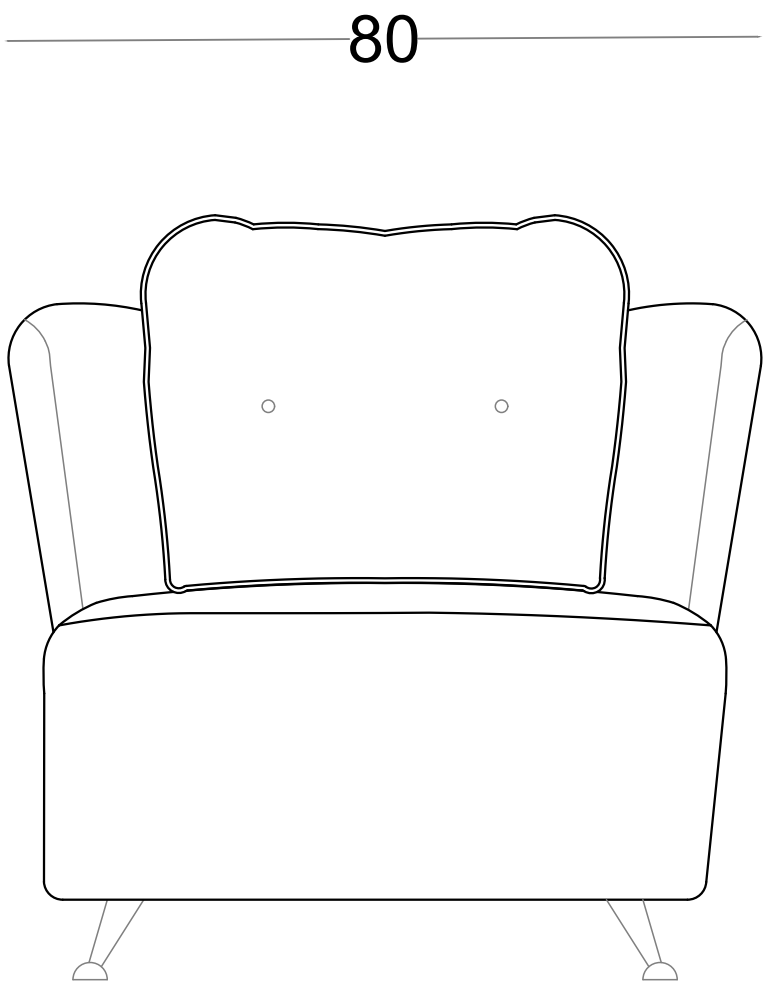
80